ALMiG
since 1923

ТУРБОКОМПРЕССОРЫ

oil-free

Производительность: 25 – 350 m^3/min

DYNAMIC

INTELLIGENTE DRUCKLUFT MADE IN GERMANY

ALMiG Kompressoren GmbH

Имя, которое гарантирует высокие технологии в области сжатого воздуха. Основанная на традициях и многолетнем опыте, продукция компании ALMiG Kompressoren GmbH является эталоном качества, инноваций и соответствия требованиям клиентов. Мы предлагаем гибкость в системных решениях, быструю реакцию на запросы и всестороннюю поддержку клиента своим словом и делом.

Мы являемся одним из ведущих поставщиков передовых систем сжатого воздуха. Стремление к непрерывным научным исследованиям и разработкам лежит в основе всей нашей продукции, выпускаемой в соответствии со стандартами качества:

- IRIS 02
- ISO 9001: 2008
- ISO 14001: 2004

Все компрессоры ALMiG выполнены по требованиям

- ISO 1217-3 Annex C – 1996
- ASME
- OSHA

и соответствуют директивам CE.

Аттестация и сертификация в соответствии с

- DET NORSKE VERITAS
- GERMANISCHER LLOYD
- BUREAU VERITAS
- LLOYD' s REGISTER OF SHIPPING
- ABS
- PCT

является для нас само собой разумеющимся.

Наш девиз:

Совершенство заключается в постоянном развитии!

Безмасляный сжатый воздух с гарантией надежности и рентабельности

- 100% безмасляный сжатый воздух
- эффективное производство с четко определенными расходами
- минимальное техническое обслуживание
- компактная установка с чрезвычайно высокой производительностью
- удобное, простое в эксплуатации микропроцессорное управление для надежного осуществления контроля над компрессором
- возможно исполнение с шумозащитными панелями

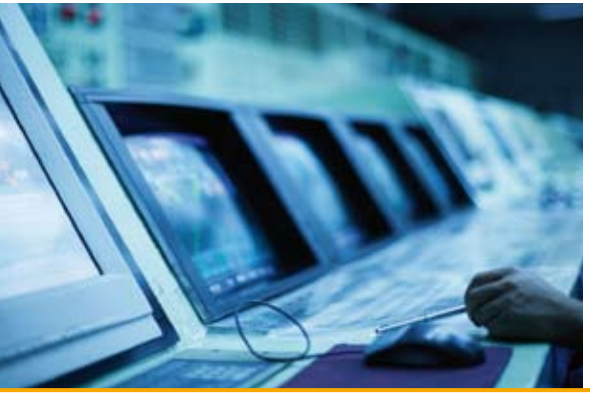

ПРОДУМАННАЯ МОДУЛЬНАЯ СИСТЕМА

DYNAMIC P I 200–355	DYNAMIC P II 315–560	DYNAMIC P III 450–800	DYNAMIC P IV 710–1200	DYNAMIC P V 900–2000
мощность двигателя 200–355 kW	мощность двигателя 315–560 kW	мощность двигателя 450–800 kW	мощность двигателя 710–1200 kW	мощность двигателя 900–2000 kW

- Простой монтаж с минимальными затратами
- Трехступенчатое сжатие, обеспечивающее высокую производительность
- Рабочее давление 3–10 бар*
- Поставка с обшивкой или без нее
- Входной направляющий аппарат для оптимизации эффективности в стандартной комплектации
- Управление с помощью микропроцессора
- Высококачественные износостойкие материалы
- Вибростойкость и низкий уровень шума

* Другие диапазоны давления по запросу

Важны именно детали:

Фильтр всаса	1	Эффективная предварительная сепарация воздуха
Двигатель	2	высокоэффективный двигатель, КПД до 97%
Впускной клапан	3	Вход воздуха перед первой ступенью; в стандартной комплектации с входным направляющим аппаратом
Основная несущая рама	4	Отдельные опорные рамы для охладителя и масляного резервуара
Электрошкаф с системой Air Control T	5	удобный в использовании, для безопасной и экономичной бесперебойной деятельности
Узел привода	6	горизонтальное разделение корпуса позволяет провести проверку редуктора и подшипников без особых усилий
Импеллер	7	цельный, выполнен из прочного материала, не изнашивается, не подвержен воздействию коррозии
Многосегментный подшипник скольжения	8	центрирует вал ротора всех возможных вариантах рабочего состояния
Промежуточный и концевой радиатор	9	со съемными темплообменниками, что упрощает очистку радиаторов

Карбоновые уплотнительные кольца для 100%-го безмасляного сжатого воздуха

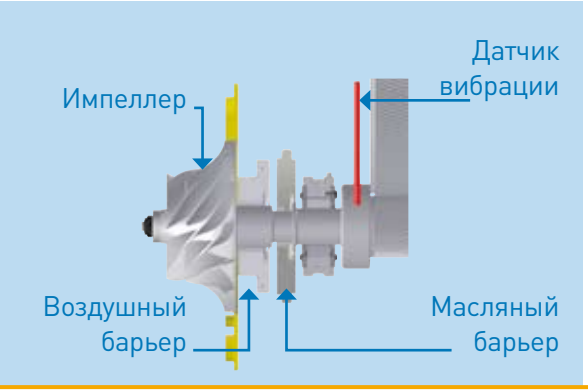

вал ротора

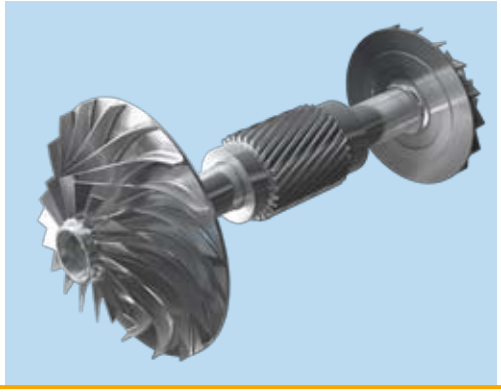

импеллер из нержавеющей стали

Многосегментный подшипник скольжения

ДИЗАЙН, ТЕХНОЛОГИЯ, ОСНОВНЫЕ УЗЛЫ

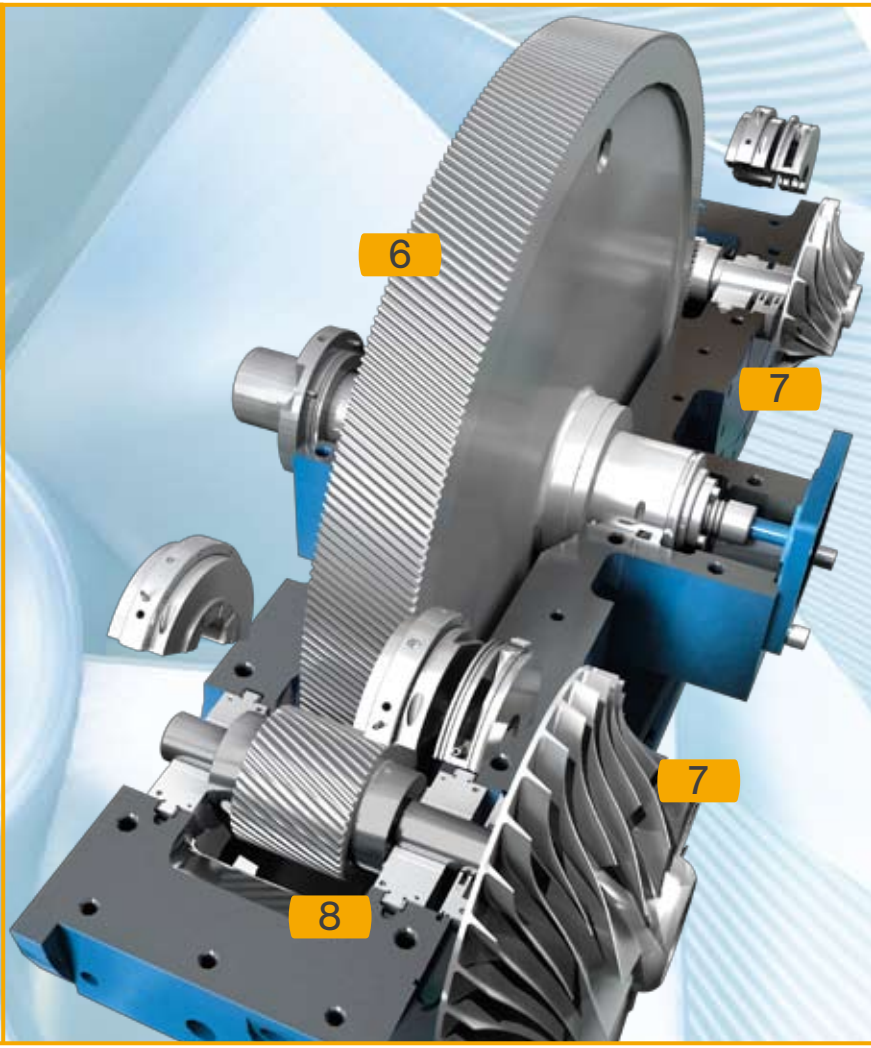

Схема воздушного потока

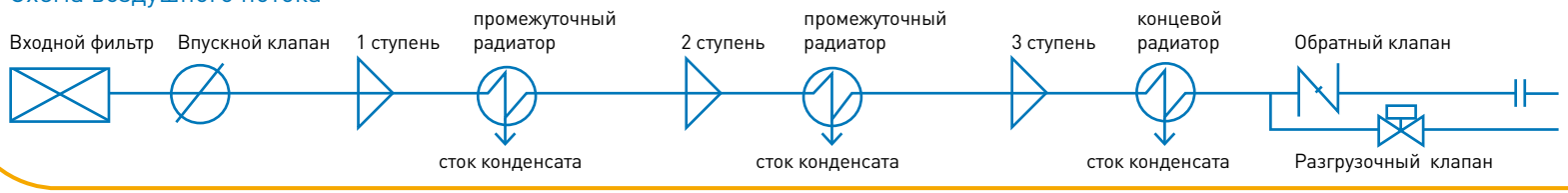

Данная схема действительна для модельного ряда DYNAMIC

ДЛЯ ПОВЫШЕНИЯ ЭКОНОМИЧНОСТИ

При изменении потребности в сжатом воздухе, входной направляющий аппарат регулирует скачки и обеспечивает постоянное давление в сети. Если потребность в сжатом воздухе падает, компрессор переводится в режим регулировки между точками давления рабочего и холостого хода. Это означает: экономия энергии и защита от нестабильной зоны работы.

Удобное микропроцессорное управление Air Control T отслеживает и документирует все необходимые параметры работы компрессорной установки (давление, температуру, контур охлаждения и т.д.) и отображает их с помощью графического дисплея.
Передача данных с помощью простого интерфейса - линии связи RS 485 делает возможным простое подключение к центральному пункту управления например, через Modbus или Profibus.

В следующих измерительных графиках заключается огромный потенциал энергосбережения!

Принятие решения должно осуществляться только на основе фактов. Поэтому:
Сначала анализ, потом решение.

Для ALMiG-специалистов важно, с помощью точного измерения определить актуальный расход сжатого воздуха, чтобы потом вместе с Вами разработать оптимальное системное решение.

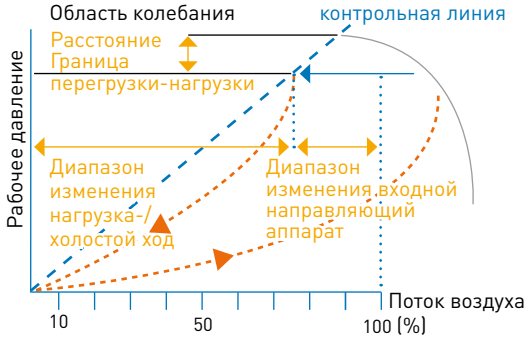

Рабочие условия/ Давление – Дневной профиль

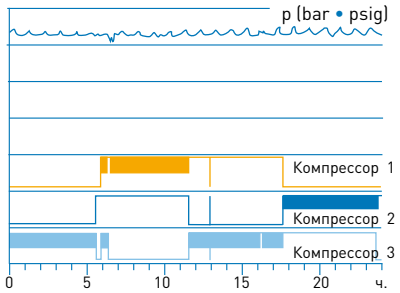

Поток воздуха – Недельный профиль

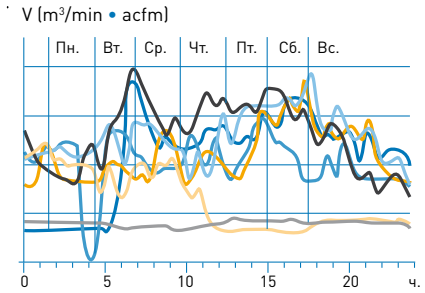

входной направляющий аппарат

Микропроцессорное управление Air Control T

EBS Система учета электроэнергии

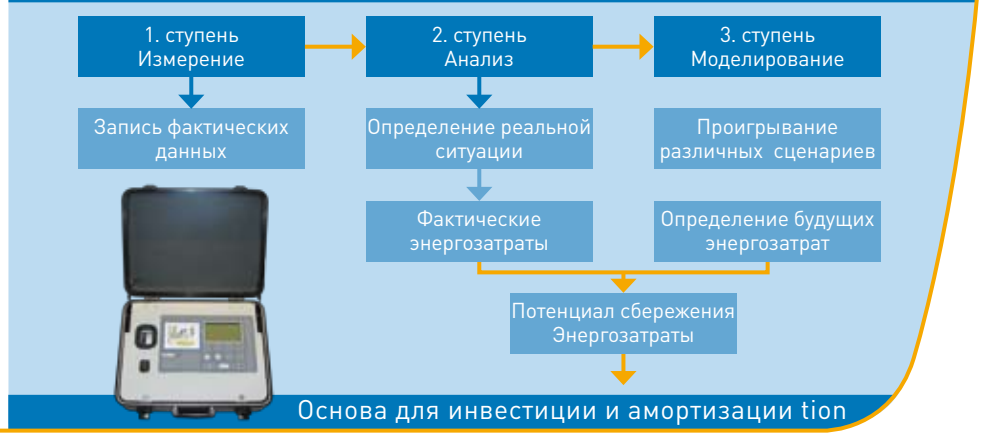

ТЕХНИЧЕСКИЕ ДАННЫЕ

Размер установки		Размеры (mm)*			вес (кг)*
		длина	ширина	высота	
I	без обшивки	2910	1832	2568	4550
I	с обшивкой	4400	2480	2568	5950
II	без обшивки	3632	2057	1905	6575
II	с обшивкой	5400	2160	2870	8310
III	без обшивки	3175	2160	2160	7260
III	с обшивкой	5260	2200	2920	9005
IV	без обшивки	4597	2210	2337	11567
IV	с обшивкой	По запросу			
V	без обшивки	4597	2210	2337	13063
V	с обшивкой	По запросу			

* Размеры и вес могут различаться в зависимости от исполнения

Энергоэффективная сушка безмасляного сжатого воздуха

Энергосбережение – залог успеха

Серии DYNAMIC и ALM-HOC идеально совместимы в каждом классе мощности тем самым гарантируя максимальное энергосбережение.

Серия ALM-HOC (точка росы до –40°C)

В серии ALM-HOC (тепловой эффект сжатия) сушка происходит за счет использования тепла, образующегося в процессе сжатия без использования дополнительной энергии.

Серия ALM-HOC – это:

- точка росы до –40°C;
- высокая эффективность благодаря оптимизированной разводке труб, уменьшающей потери давления
- эффективное охлаждение за счет частичного притока холодного сжатого воздуха

ALM-HOC	Производительность	длина	ширина	высота	вес	
	m³/min	mm	mm	mm	kg	
1900	28,3	1800	1350	2260	1850	Точка росы сжатого воздуха до -40°C.
2600	38,3	2050	1550	2430	2300	
3300	48,3	2050	1570	2430	2650	
3800	56,7	2300	1650	2500	2900	
4700	69,2	2500	1800	2620	3450	
5600	83,3	2800	1850	2700	3900	
6700	100,0	3000	1950	2750	4400	

- поток при 20°C и 1 бар (абс.), рабочем давлении 7 бар (изб.) и температуре адсорбции 35°C (предельн.).
- Осушитель с водяным охлаждением (более мощные по запросу).

Поправочный коэффициент F в зависимости от рабочего давления (бар, изб.)					
5	6	7	8	9	10
0,75	0,87	1,00	1,12	1,25	1,37

Как определить размер

Входящий поток воздуха Vэфф.: 30 м³/мин

Рабочее давление: 8 бар (изб.)

Поправочный коэффициент F: 1,12

$$V_{корр.} = \frac{V_{эфф}}{F} = \frac{30}{1,12} = 26,8 \text{ м}^3/\text{мин}$$

Необходимый размер: ALM-HOC 1900

ALMiG
since 1923

www.PanAir.ru

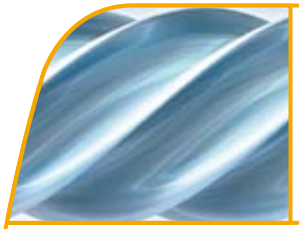

INTELLIGENTE DRUCKLUFT MADE IN GERMANY

В соответствии с потребностями клиента

Используя наши инновационные системы, мы предлагаем индивидуальные, ориентированные на клиента решения.
Мы являемся не только производителем компрессоров, но и компетентным системным поставщиком, способным предложить решение для всех потребителей сжатого воздуха.
Это касается не только консультирования и установки вашего нового оборудования / ваших новых компрессоров или компрессорной станции, но и всех сфер услуг, проведение шеф-монтажных работ, гарантийное и послегарантийное обслуживание оборудования и визуализации.

Испытайте нас!

Винтовые компрессоры 2,2 – 500 kW

- Постоянная скорость вращения
- Энергосберегающее регулирование скорости вращения
- Без масла, с водяным впрыском
- Без масла, двухступенчатый, сухое сжатие

Доступные виды приводов
- С клиновым ремнем
- С редуктором
- Прямой

Поршневые компрессоры 1,5 – 55 kW

- Масляная смазка
- Без масла
- Нормальное, среднее и высокое давления
- Бустер
- Передвижные или стационарные

Доступные виды приводов
- С клиновым ремнем
- Прямой

Турбокомпрессоры 200 – 2000 kW

- Без масла
- Радиальные, трехступенчатое сжатие
- Со звукоизоляционным корпусом или без него

Доступные виды приводов
- С редуктором

Воздуходувки 1,5 – 55 kW

- Постоянная скорость вращения
- Энергосберегающее регулирование скорости вращения

Доступные виды приводов
- С клиновым ремнем
- Прямой

Комплект аксессуаров / Воздухоподготовка

- Рефрижераторный осушитель
- Адсорбционные осушители с холодной и горячей регенерацией
- НОС (тепловой эффект сжатия)
- Адсорбер (активированный уголь)
- Фильтр (все степени дисперсности)
- Устройство регулирования конденсата
- Системы рекуперации тепла
- Трубопроводы

Все компоненты оптимально приспособлены к компрессорам

Контроль, управление, мониторинг

- Система управления изменением основной нагрузки
- Смешанное управление в соответствии с потреблением
- Визуализация (отображение компрессорной станции на дисплее ПК)
- Телемониторинг (прямая линия связи с компрессорной станцией)

Leaflet_DYNAMIC_RU_02/11

Высокое качество для обеспечения безопасности во время эксплуатации

ISO 9001 ISO 14001 IRIS

Ваш консультант

КОЛЬСКАЯ КОМПРЕССОРНАЯ КОМПАНИЯ

183034 Мурманск, ул. Свердлова, 9а
☎ (8152) 412-001, факс (8152) 412-000
e-mail: info@panair.ru, www.PanAIR.ru